CATALOGUE PHỤ KIỆN NĂM 2017

JETTCYCLES.CA

MỤC LỤC

	TRANG
ĐỒNG HỒ TỐC ĐỘ	03-04
ĐỆM BỌC YÊN	05
HỆ THỐNG TIẾP NƯỚC	06-08
VÈ XE	09-10
CỐT YÊN	11
BỘ DỤNG CỤ ĐA NĂNG	12-13
CHÂN CHỐNG	14-15
KHOÁ XE	16-17
CỐ LÁI (PÔ TĂNG)	18-19
BÀN ĐẠP	20-21
ĐÈN XE	22-26
BAGA	27-29
BÁNH XE	30-33
HỆ THỐNG THẮNG XE	34-36
CHUÔNG & CÒI	37-38
ỐNG KHÍ CO2	39-40
LIÊN HỆ	41

*

Click vào các tiêu đề màu **XANH ĐẬM** *để chuyển hướng trực tiếp đến trang sản phẩm*

Click vào icon ở góc phải trên đầu mỗi trang để quay về Mục Lục

ĐỒNG HỒ TỐC ĐỘ

8IGHT

SKU : 46-012-GRY
46-013-GRN

Không dây, không vướng bận.

Sẽ không có cách nào tốt hơn để đo thành tích đạp xe của bạn bằng việc sử dụng đồng hồ đo tốc độ Jett 8ight. Chế độ hiển thị toàn màn hình độc đáo, phiên bản nâng cấp với công nghệ không dây và 8 chức năng cung cấp cho các thông tin chính xác nhất sau mỗi ngày đạp!

CHỨC NĂNG: 8 Chức năng

- Tốc độ hiện tại
- Tốc độ trung bình
- Quãng đường
- Tổng hành trình
- Đồng hồ hiển thị 12/24 giờ
- Tốc độ tối đa
- Tốc độ dao động
- Thời gian hành trình

-Loại không dây
-Chế độ hiển thị toàn màn hình
-Sử dụng trong mọi điều kiện thời tiết
-Phần đế có chốt gắn tương thích với hầu hết tay lái hoặc pô-tăng.
-Bảo hành 1 năm

5IVE

SKU : 46-010-GRY
46-011-GRN

Thông tin là sức mạnh. Sức mạnh chính là tốc độ.

Còn người bạn đồng hành nào tuyệt vời hơn khi đạp xe với đồng hồ đo tốc độ Jett 5ive. Chế độ toàn màn hình độc đáo, cảm biến trực tiếp với kết nối dây, và 5 chức năng cung cấp cho bạn đầy đủ thông tin để bạn có thể tự hào "khoe" chút thành tích sau mỗi ngày đạp!

CHỨC NĂNG: 5 Chức năng

- Tốc độ hiện tại
- Tốc độ trung bình
- Quãng đường
- Tổng hành trình
- Đồng hồ hiển thị 12/24 giờ

-Loại có dây
-Chế độ hiển thị toàn màn hình
-Sử dụng trong mọi điều kiện thời tiết
-Phần đế có chốt gắn tương thích với hầu hết tay lái hoặc pô-tăng.
-Bảo hành 1 năm

ĐỆM BỌC YÊN

ĐỆM GEL BỌC YÊN XE

SKU : 33-019-BLK

Tấm đệm lót yên Jett sử dụng loại gel mật độ cao được thiết kế với hệ thống rãnh ở giữa giúp hạn chế tối đa áp lực khi ngồi. Lớp đệm gel tạo sự thoải mái cho người sử dụng với phần bọc yên được thiết kế vừa vặn theo cơ thể, phân tán trọng lượng người lái trên diện rộng và hấp thụ lực tác động từ mặt đường. Phần đệm gel được gia công bằng phương pháp hàn nhiệt với lớp bọc cao su neoprene và được phủ lớp silicon chấm tròn trên bề mặt và khóa dây rút giúp chống trơn trượt khi tiếp xúc với yên xe.

CHỨC NĂNG:
- Sản xuất tại Việt Nam
- Bảo hành 1 năm

HỆ THỐNG TIẾP NƯỚC

GỌNG BÌNH NƯỚC

SKU : 41-001-BLK
41-004-SLV
41-007-Ti
41-002-WHT
41-003-GLD
41-005-RED
41-006-BLU

Bền. Chắc. Nhẹ

Được sản xuất từ loại nhôm chuyên dụng cho phi cơ với các đặc tính chắc chắn và nhẹ, dễ dàng đánh bóng sau một thời gian sử dụng. Đa dạng màu sắc để lựa chọn cho chiếc xe của bạn.

BÌNH NƯỚC BIG MOUTH

SKU : 42-009-BLK
42-008-WHT
42-007-RED

Nước. Nhiều hơn thế!

Đạp xe dưới thời tiết nắng nóng và bạn dường như cảm thấy luôn thiếu nước. Bình nước với đầu vòi lớn sẽ cung cấp một lượng nước lớn hơn và giúp bạn giải khát nhanh hơn. Sử dụng tốt nhất cho xe đạp, khi đi tập gym hoặc khi đi trên đường, bình nước không chưa chất BPA không mùi, không vị và đã trải qua nhiều quá trình kiểm định và kiểm tra chất lượng.

BÌNH CỨU HỎA
Màu đỏ

VÒI NƯỚC
Trắng

VIÊN ĐÁ
Đen

CHỨC NĂNG:

- 750cc
- Đầu vòi mềm
- Không mùi & không vị
- Có thể rửa bằng máy rửa chén
- Không chứa BPA
- Sản xuất tại Đài Loan
- Bảo hành 90 ngày

BÌNH NƯỚC GIỮ NHIỆT

SKU : 42-014-WHT
42-013-POP

Dòng sản phẩm bình nước giữ nhiệt Jett Cycles là người bạn đồng hành tuyệt vời dành cho bạn. Khoảng trống giữa các lớp cạnh bình giúp giữ nhiệt độ lạnh trong bình lâu hơn. Miệng bình rộng cho phép bạn dễ dàng thêm các viên đá hay pha trộn các loại nước uống hòa tan ưa thích, đảm bảo năng lượng cho bạn đạp xe.
Hãy luôn giữ cho bản thân tươi tỉnh và sảng khoái với bình nước giữ nhiệt Jett Tiki và Popart.

CHỨC NĂNG:

- 550ml
- Không chứa BPA độc hại
- Không mùi & không vị
- Bảo hành 90 ngày
- Sản xuất tại Đài Loan

VÈ XE

Bảo vệ bạn trong những ngày mưa.

Với 100% khả năng bạn sẽ gặp những ngày mưa trong suốt nửa năm, khi đó vè xe dễ dàng tháo lắp sẽ là thứ bạn cần. Bộ vè xe gồm vè chắn bùn cho cả bánh trước và sau với thiết kế rộng vành giúp che chắn tốt hơn và đảm bảo sự khô ráo cho bạn.

BỘ VÈ XE JETT - LB

SKU : 25-007-BLK

CHỨC NĂNG:

- Tương thích bánh xe kích thước 24" ~ 700c
- Thiết kế giúp tháo lắp dễ dàng và nhanh chóng
- Bán theo bộ; phù hợp với tất cả các xe có chốt gắn vè
- Bảo hành 1 năm
- Sản xuất tại Trung Quốc

BỘ VÈ XE JETT - ST

SKU : 25-008-BLK

CHỨC NĂNG:

- Tương thích bánh xe kích thước 24" ~ 700c
- Thiết kế giúp tháo lắp dễ dàng và nhanh chóng
- Vè trước được gắn bên dưới chóp phuộc (phù hợp xe không có chốt gắn vè)
- Bán theo bộ
- Bảo hành 1 năm
- Sản xuất tại Trung Quốc

CỐT YÊN GIẢM XÓC

SKU : 34-001-BLK

Xóa bỏ giới hạn

Cốt yên giảm xóc được thiết kế để hấp thụ những xung lực nhỏ nhất từ mặt đất và bật trở lại, đây là yếu tố thường xuyên gây ra cảm giác không thoải mái khi đạp xe. Với kết cấu gồm một trục bằng hợp kim nhôm siêu nhẹ và lõi đàn hồi MDU bên trong, cốt yên hành trình 30mm và có thể điều chỉnh cho phù hợp với trọng lượng của người sử dụng.

CHỨC NĂNG:

- Tương thích với khung xe (27.2, 30.4, 30.6, 30.9, 31.6 mm)
- Phuộc nhún có thể điều chỉnh
- Phù hợp với tất cả loại yên
- Chiều dài 350mm
- Chất liệu hợp kim nhôm 6061
- Bảo hành 1 năm

BỘ DỤNG CỤ ĐA NĂNG

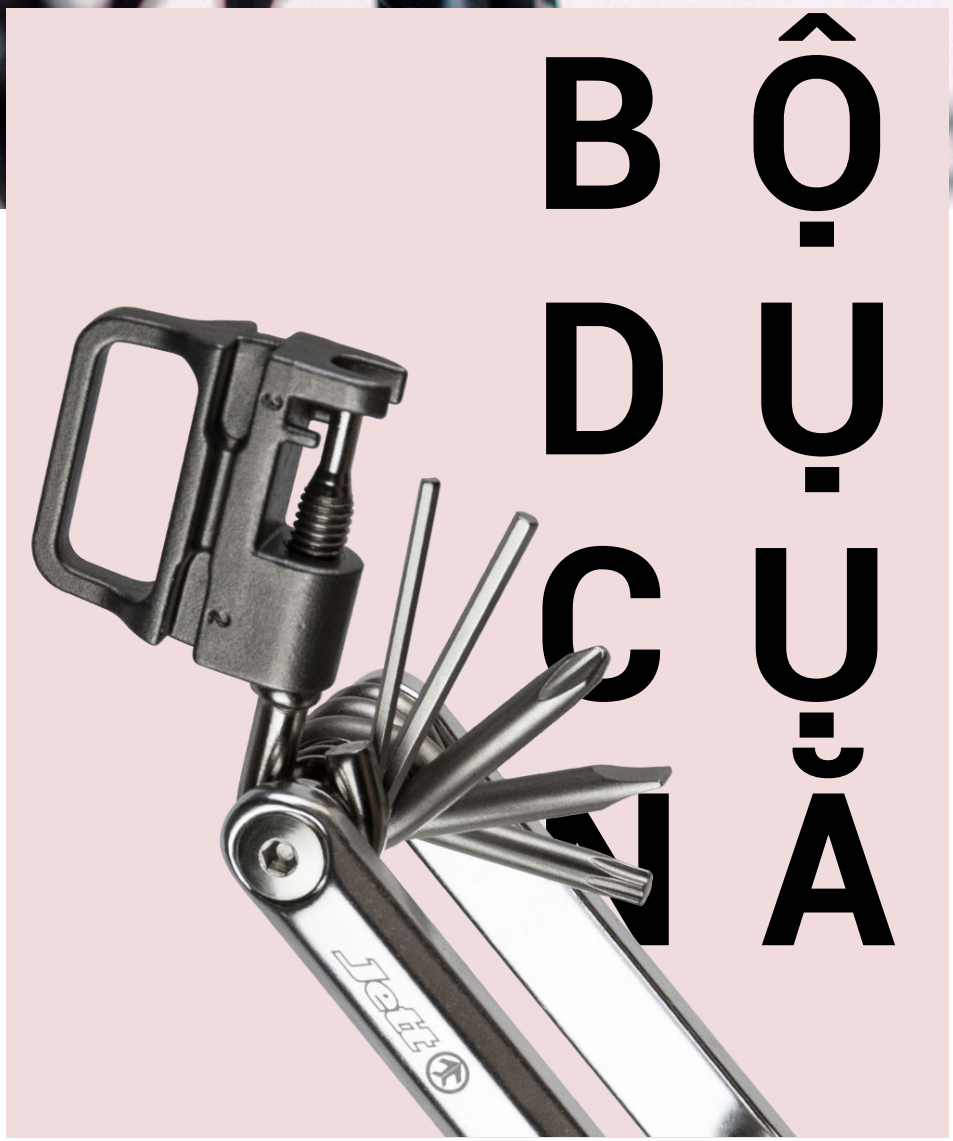

BỘ DỤNG CỤ 15 CHỨC NĂNG

SKU : 54-015-BLK

Bác sĩ cho những cuộc hành trình.

Bộ dụng cụ là một trong những vật dụng khá thú vị; Bạn mong không bao giờ cần đến nhưng khi phải sử dụng, bạn muốn cái tốt nhất.
Chúng tôi trang bị các dụng cụ cần thiết nhất sử dụng cho xe đạp trong một bộ dụng cụ nhỏ gọn, dễ dàng cất giữ. Với chất liệu thép carbon cứng chắc, được gia công bằng máy với dung sai một cách chính xác và được phủ một lớp bảo vệ giúp gia tăng độ bền.

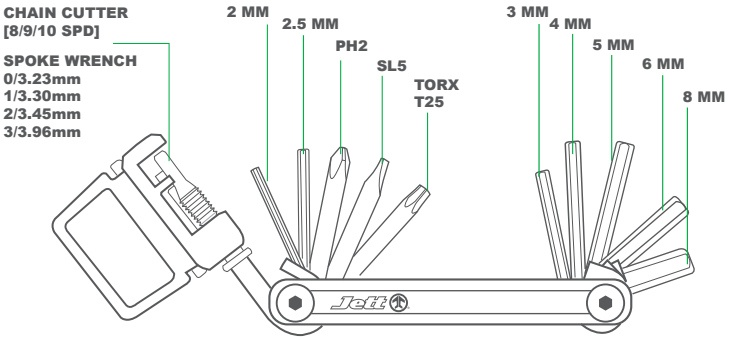

CHỨC NĂNG:

- Đầu lục giác 2; 2.5; 3; 4; 5; 6; 8 mm
- Tua vít bake và vít dẹp
- Dụng cụ chỉnh căm
- Dụng cụ nạy đĩa thắng và khui chai
- Dụng cụ mở sên Chain Breaker
- Bảo hành 1 năm
- Sản xuất tại Đài Loan

CHÂN CHỐNG

CHÂN CHỐNG SAU (KHÓA CHỮ Y)

SKU : 29-002-BLK

Đơn giản, tiện lợi, nhẹ nhàng.

Không phải lúc nào chúng ta cũng ngồi trên yên xe, và những khi như thế, chân chống với chất lượng tốt là điều chúng ta cần để dựa vào. Chất liệu hợp kim có trọng lượng nhẹ và chống ăn mòn với thiết kế có thể điều chỉnh chiều dài tương thích hầu hết các loại xe. Chân chống tương thích khung xe có ống sên lớn hoặc có hình dạng đặc biệt.

Liên hệ đại lý ủy quyền của Jett để biết thêm thông tin chi tiết.

CHỨC NĂNG:

- Tương thích bánh xe kích thước 24" ~ 700c
- Chiều dài có thể điều chỉnh
- Thiết kế dạng khóa đơn gắn ống sên.
- Khóa phía trên có ống lót nhựa bảo vệ
- Chất liệu hợp kim nhôm 6061
- Bảo hành 1 năm

KHOÁ XE

Không rào cản.

Khóa dây với bộ tổ hợp số có thiết kế nhỏ gọn, dễ dàng đem theo trong rổ, túi hoặc giỏ xách, đảm bảo sự an toàn cần thiết khi bạn đi cà phê với bạn bè hoặc công việc hàng ngày, mà không cần phải lo lắng bị mất xe.
Chất liệu dây thép chuyên dụng cho phi cơ đường kính 8mm và phủ lớp PP chống ăn mòn.

KHOÁ DÂY 8MM ĐỔI MÃ

SKU : 49-006-BLK

CHỨC NĂNG:

- Chất liệu dây thép chuyên dụng cho phi cơ đường kính 8mm
- Chiều dài 120cm
- Tổ hợp 4 số có thể đổi mã
- Bảo hành 1 năm
- Xuất xứ: Đài Loan

KHOÁ DÂY 10MM ĐỔI MÃ CHỐNG TRẦY

SKU : 49-003-BLK

CHỨC NĂNG:

- Chất liệu dây thép chuyên dụng cho phi cơ đường kính 10mm
- Vỏ bọc TPE chống trầy xe
- Chiều dài 120cm
- Tổ hợp 4 số có thể đổi mã
- Bảo hành 1 năm
- Xuất xứ: Đài Loan

CỔ LÁI PÔ TĂNG

Pô-tăng điều chỉnh được cho phép bạn có thể tùy chỉnh từ chiếc xe đạp của nhà sản xuất.

Sử dụng chất liệu hợp kim nhôm nhẹ và bền, loại pô-tăng này có thể điều chỉnh một góc từ 0 ~ 60 độ, cho phép bạn tùy chỉnh vị trí lái và độ cao phù hợp nhất với bạn.

PÔ-TĂNG CỔ THẢ ĐIỀU CHỈNH ĐƯỢC

SKU : 35-001-BLK *31.8mm*

35-002-BLK *25.4mm*

CHỨC NĂNG:

- Điều chỉnh từ 0 ~ 60 độ
- Đường kính ống đầu phuộc 28.6mm
- 2 phiên bản (tay lái 31.8mm / 25.4mm)
- Chiều dài 110mm
- Chất liệu hợp kim nhôm nhẹ
- Bảo hành 1 năm

HAI PHIÊN BẢN

- Phiên bản tay lái 31.8mm

- Phiên bản tay lái 25.4mm

PÔ-TĂNG CỔ THƯỜNG ĐIỀU CHỈNH ĐƯỢC

SKU : 35-003-BLK

CHỨC NĂNG:

- Điều chỉnh từ 0 ~ 60 độ
- Chiều dài 110mm
- Đường kính ống đầu phuộc 22.2mm
- Tương thích tay lái 25.4mm
- Chất liệu hợp kim nhôm nhẹ
- Bảo hành 1 năm

BÀN ĐẠP

Bàn đạp sử dụng chất liệu hợp kim nhôm nhẹ, chống ăn mòn. Tiết diện bề mặt rộng giúp dễ dàng đặt bàn chân, và kết nối tốt theo vòng quay khi đạp xe. Kết cấu ống trục bạc đạn đồng nghĩa giúp bàn đạp hoạt động trơn tru hơn.

BÀN ĐẠP NHÔM BẠC ĐẠN

SKU : 31-017-BLK

CHỨC NĂNG:

- Trục 9/16"
- Ống trục bạc đạn
- Tích hợp lớp phản quang
- Bảo hành 1 năm

BÀN ĐẠP HỢP KIM NHÔM

SKU : 31-001-SLV

31-002-BLK

CHỨC NĂNG:

- Trục 9/16"
- Bạc đạn mở
- Tùy chọn màu đen hoặc bạc
- Tích hợp lớp phản quang
- Bảo hành 1 năm

ĐÈN XE

Đèn xe Jett giúp các phương tiện khác nhận biết được bạn và nâng cao tầm nhìn cho người đạp xe trong điều kiện thiếu sáng.

BEACON

SKU : 48-030-BLK

Hãy chắc chắn rằng các phương tiện khác nhận ra bạn !

Đèn trước beacon được trang bị 4 đèn led siêu sáng với phần thân đèn phủ silicon chống sốc và bảo vệ hệ thống bên trong dưới mọi điều kiện thời tiết . Dây khóa silicon giúp bạn gắn đèn lên tay lái, phuộc, khung xe hoặc bất kỳ nơi đâu bạn thích!

CHỨC NĂNG:

- 4 đèn led
- Bền bỉ với thời tiết
- 20 Lumens
- Tương thích mọi tay lái
- Bảo hành 90 ngày

MILLENNIUM

SKU : 48-031-BLK

Nổi bật từ khoảng cách xa

Đèn sau Millennium trang bị 4 đèn LED siêu sáng và dễ dàng gắn lên bất kỳ cốt yên xe đạp nào.

Đèn xe thương hiệu Jett giúp xe máy và các phương tiện khác nhận biết được bạn trong điều kiện thiếu sáng.

CHỨC NĂNG:

- 4 đèn LED
- Độ sáng 15 Lumen
- 3 chế độ [Sáng liên tục, nháy nhanh, chậm]
- Thiết kế tương thích gắn cốt yên
- Kèm theo 2 pin CR2032
- Bảo hành 90 ngày

VOLT COMBO

SKU : 48-005-BLK

Tầm nhìn 360 độ với giá cả hợp lý

Bộ đèn Volt gồm một đèn phía trước – màu trắng và một đèn phía sau – màu đỏ, độ sáng 15 Lumen. Khóa silicon linh hoạt có thể gắn trên tay lái, cốt yên, khung xe hoặc bất kỳ nơi nào bạn nghĩ đến!

CHỨC NĂNG:

- Đèn LED siêu sáng
- Độ sáng 15 Lumen
- 3 chế độ [Sáng liên tục, nháy nhanh, chậm]
- Lớp silicon bảo vệ dưới mọi điều kiện thời tiết.
- Thiết kế chốt gắn tương thích với mọi xe đạp
- Kèm theo 4 pin CR2032
- Bảo hành 90 ngày

ENTERPRISE

SKU : 48-002-BLK

Chiếu sáng cả đoạn đường

Đèn xe Enterprise là sự lựa chọn dành cho tất cả các loại xe. Dễ sàng sử dụng, có chốt gắn tay lái, khóa siết giúp bạn có thể nhanh chóng thay đổi giữa các xe. Trang bị 5 đèn LED, độ sáng 25 lumen và bọc lớp silicon bảo vệ dưới mọi điều kiện thời tiết.

CHỨC NĂNG:

- 5 đèn LED
- Độ sáng 25 Lumen
- 3 chế độ [Sáng liên tục, nháy nhanh, chậm]
- Lớp silicon bảo vệ dưới mọi điều kiện thời tiết.
- Thiết kế tương thích với mọi tay lái xe đạp
- Kèm theo 3 pin AA
- Bảo hành 90 ngày

VOLT

SKU : 48-003-BLK

Đèn trước Volt được trang bị 5 bóng đèn LED siêu sáng với khung silicon, dễ dàng sử dụng và chế độ đèn vui nhộn. Dây đai silicon linh hoạt giúp bạn có thể gắn trên tay lái, chân phuộc, khung xe hoặc bất kỳ nơi nào bạn nghĩ đến!

CHỨC NĂNG:

- 5 đèn LED
- Độ sáng 25 Lumen
- 3 chế độ [Sáng liên tục, nháy nhanh, chậm]
- Lớp silicon bảo vệ dưới mọi điều kiện thời tiết.
- Thiết kế tương thích với mọi xe đạp
- Kèm theo 3 pin AA
- Bảo hành 90 ngày

JUICE

SKU : 48-006-BLK

Đèn Juice là loại đèn LED cực sáng có thể sạc bằng cổng USB. Với khóa siết tay lái độc đáo, lớp bọc silicon bảo vệ và nhiều chế độ ánh sáng giúp nó trở thành người bạn lý tưởng cho những cuộc đạp đêm.

CHỨC NĂNG:

- 5 đèn LED
- Độ sáng 40 Lumen
- 3 chế độ [Sáng liên tục, nháy nhanh, chậm]
- Silicon bảo vệ dưới mọi điều kiện thời tiết.
- Thiết kế tương thích với mọi tay lái xe đạp
- Sạc bằng cổng USB
- Bảo hành 90 ngày

MARZ

SKU : 48-004-BLK

Cảm hứng từ hành tinh Đỏ.

Đèn sau Marz với chế độ đèn nhấp nháy sử dụng 3 đèn LED siêu sáng và chốt gắn tương thích với bất kỳ cốt yên nào.

CHỨC NĂNG:

- 3 đèn LED
- Độ sáng 15 Lumen
- 3 chế độ [Sáng liên tục, nháy nhanh, chậm]
- Thiết kế tương thích gắn cốt yên
- Kèm theo 2 pin AAA
- Bảo hành 90 ngày

BAGA

BA-GA SAU

SKU : 32-001-BLK

Ba-ga sau trang bị các chân có thể điều chỉnh tương thích hầu hết xe có bánh từ 24" đến 29". Ba-ga được phủ lớp nhôm chống ăn mòn, phù hợp cho các xe touring, những khi dạo quanh thành phố hoặc mua đồ lặt vặt trong bất kỳ thời tiết nào.

CHỨC NĂNG:

- Chiều cao tuỳ chỉnh, tương thích bánh 24" ~ 29"
- Tải trọng tối đa 35kg
- Chất liệu hợp kim nhôm
- Bảo hành 1 năm

BA-GA CỐT YÊN

SKU : 32-002-BLK

Thiết kế tương thích với các loại xe MTB đặc biệt và khung xe 2 phuộc. Ba-ga sau với đòn gắn chữ I tương thích cốt yên và cả loại xe có phuộc sau, di chuyển một cách linh hoạt.

CHỨC NĂNG:

- Tương thích tất cả khung xe
- Chốt khóa an toàn gắn cốt yên
- Tải trọng tối đa 15kg
- Chất liệu hợp kim nhôm
- Bảo hành 1 năm

BA-GA SAU CHO XE THẮNG ĐĨA

SKU : 32-003-BLK

Thiết kế tương thích với tất cả mẫu xe MTB và Touring trang bị thắng đĩa. Ba-ga được phủ lớp nhôm chống ăn mòn, phù hợp cho các xe touring, những khi dạo quanh thành phố hoặc mua đồ lặt vặt trong bất kỳ thời tiết nào.

CHỨC NĂNG:

- Tương thích xe đạp thắng đĩa
- Chiều cao tuỳ chỉnh, tương thích bánh 24" ~ 29"
- Tải trọng tối đa 35kg
- Chất liệu hợp kim nhôm
- Bảo hành 1 năm

BA-GA MINI

SKU : 32-008-BLK *(ngàm xe Tern Verge)*
32-009-BLK *(ngàm xe Tern Link)*

Thiết kế tương thích với bánh xe đạp trẻ em và xe đạp gấp loại 20". Ba-ga được phủ lớp nhôm chống ăn mòn, phù hợp cho các xe touring, những khi dạo quanh thành phố hoặc mua đồ lặt vặt trong bất kỳ thời tiết nào.

CHỨC NĂNG:

- Tương thích bánh xe 20"
- Tải trọng tối đa 35kg
- Chất liệu hợp kim nhôm
- Bảo hành 1 năm

BÁNH XE

Dòng bánh xe Jett Bullet trang bị bộ đùm, vành, căm và dây tim sản xuất từ một trong những nhà máy tốt nhất để tạo ra bộ bánh xe đạt hiệu suất cao với giá cả hợp lý nhất.

BULLET 99 PRO

SKU : 12-015-29-BLK

Hiệu suất và chất lượng được kiểm chứng

Bộ bánh xe Bullet99 Pro là dòng bánh xe 29" và 700c hợp kim cao cấp loại thắng đĩa. Trang bị đùm ổ trục bạc đạn Sram X7, căm thép không gỉ và niềng xe 2 lớp loại thắng đĩa mang đến hiệu suất cao, trọng lượng nhẹ với giá cả tuyệt vời.

CHỨC NĂNG:

- Niềng 2 lớp 29" WTB i23 Speed Disc [32h]
- Đùm SRAM X7 [M9 / M10 QR]
- Cốt khóa hợp kim nhôm SRAM X7
- Căm xe chống gỉ 14g
- Chỉ tương thích thắng đĩa
- Dây tim nylon áp lực cao
- Khoảng cách trục 135/100 mm tương thích 8/9/10 tốc độ
- Bảo hành 1 năm

BULLET 99 COMP

SKU : 12-014-29-BLK

Mức giá phải chăng, chất lượng tuyệt vời!

Dòng bánh xe Bullet99 Comp là dòng bánh xe 29" / 700c cơ bản cho loại thắng đĩa. Trang bị đùm xe hợp kim, căm thép không gỉ và niềng xe 2 lớp WTB, đây sẽ là sự nâng cấp đáng giá cho chiếc xe của bạn hoặc trở thành bộ bánh thứ 2 cho những chuyến đi ngắn.

CHỨC NĂNG:

- Niềng 2 lớp s9" WTB DX17 [32h]
- Đùm hợp him nhôm Gas Roller Inc. OB [M9 / M10 QR]
- Cốt khóa mở nhanh chống ăn mòn Gas Roller Inc.
- Căm xe chống gỉ 14g
- Chỉ tương thích thắng đĩa
- Dây tim nylon áp lực cao
- Khoảng cách trục 135/100 mm tương thích 8/9/10 tốc độ
- Bảo hành 1 năm

BULLET 66 PRO

SKU : 12-012-26-BLK

Hiệu suất và chất lượng được kiểm chứng

Bộ bánh xe Bullet66 Pro là dòng bánh xe 26" hợp kim cao cấp. Trang bị đùm ổ trục bạc đạn Sram X7, căm thép không gỉ và niềng xe 2 lớp loại thắng đĩa mang đến hiệu suất cao, trọng lượng nhẹ với giá cả tuyệt vời!

CHỨC NĂNG:

- Niềng 2 lớp 26" WTB i23 Speed Disc [32h]
- Đùm SRAM X7 [M9 / M10 QR]
- Cốt khóa hợp kim nhôm SRAM X7
- Căm xe chống gỉ 14g
- Chỉ tương thích thắng đĩa
- Dây tim nylon áp lực cao
- Khoảng cách trục 135/100 mm tương thích 8/9/10 tốc độ
- Bảo hành 1 năm

BULLET 66 COMP

SKU : 12-011-26-BLK

Mức giá phải chăng, chất lượng tuyệt vời!

Bộ bánh xe Bullet66 Comp là dòng bánh xe 26" cơ bản. Trang bị đùm hợp kim nhôm, căm thép không gỉ và niềng xe 2 lớp WTB, đây sẽ là sự nâng cấp đáng giá cho chiếc xe của bạn hoặc trở thành bộ bánh thứ 2 cho những chuyến đi ngắn.

CHỨC NĂNG:

- Niềng 2 lớp 26" WTB DX17 [32h]
- Đùm hợp kim nhôm Gas Roller Inc. OB [M9 / M10 QR]
- Cốt khóa mở nhanh chống ăn mòn Gas Roller Inc
- Căm xe chống gỉ 14g
- Tương thích thắng đĩa và thắng chữ V
- Dây tim nylon áp lực cao
- Khoảng cách trục 135/100 mm tương thích 8/9/10 tốc độ
- Bảo hành 1 năm

BULLET 07 PRO

SKU : 12-018-700-BLK

Dòng bánh xe Bullet07 Pro là dòng bánh xe hướng đến hiệu suất cho người sử dụng. Niềng xe 24 lỗ, căm xe butted, và ổ trục bạc đạn được trang bị cho bộ bánh xe này.

CHỨC NĂNG:

- Niềng 700c Alex RA30 High Profile [24/28h]
- Đùm hợp kim nhôm
  Gas Roller Inc. OKi CNC'd [M9 / M10 QR]
- Cốt khóa mở nhanh chống ăn mòn
  Gas Roller Inc.
- Căm xe chống gỉ 14g triple butted
- Chỉ tương thích thắng gôm
- Dây tim nylon áp lực cao
- Khoảng cách trục 130/100 mm
  tương thích 8/9/10 tốc độ
- Bảo hành 1 năm

BULLET 07 COMP

SKU : 12-016-700-BLK

Dòng bánh xe Bullet07 Comp là dòng bánh xe 700c cơ bản cho loại thắng gôm. Trang bị đùm xe hợp kim, căm thép không gỉ và niềng xe 2 lớp WTB, đây sẽ là sự nâng cấp đáng giá cho chiếc xe của bạn hoặc trở thành bộ bánh thứ 2 cho tập luyện.

CHỨC NĂNG:

- Niềng 700c Alex RA20 High Profile [32h]
- Đùm hợp kim nhôm
  Gas Roller Inc. OBR [M9 / M10 QR]
- Cốt khóa mở nhanh chống ăn mòn
  Gas Roller Inc.
- Căm xe chống gỉ 14g
- Chỉ tương thích thắng gôm
- Dây tim nylon áp lực cao
- Khoảng cách trục 130/100 mm
  tương thích 8/9/10 tốc độ
- Bảo hành 1 năm

HỆ THỐNG THẮNG

GÔM THẮNG JETT TRIPLE COMPOUND

SKU : 22-080-BLK

CHỨC NĂNG:

- Kích thước : 72mm
- Sản xuất tại Đài Loan

GÔM THẮNG ĐĨA JETT

Gôm thắng Jett Cycles được sản xuất với các nguyên vật liệu cao cấp thông qua quy trình sản xuất nghiêm ngặt đạt tiêu chuẩn quốc tế. Với thiết kế rút ngắn thời gian "bedding" (thời gian gôm thắng làm quen với đĩa/ vành); bề mặt gôm thắng hạn chế đọng nước và bùn giúp hoạt động tốt trong mọi điều điện thời tiết. Giờ thì bạn có thể tự tin thoải mái trải nghiệm trên mọi hành trình.

SKU :	TƯƠNG THÍCH
22-005-BLK	*AVID JUICY HYD. & BB7 MECH*
22-006-BLK	*AVID BB5 / PROMAX DSK-710*
22-007-BLK	*AVID ELIXIR R, CR; ELIXIR 3, 5, SRAM XX*
22-030-BLK	*SHIMANO M965, M966, M800, M765, M665, M60, M585, M535*
22-033-BLK	*TEKTRO NOVELA 2011+*
22-035-BLK	*SHIMANO M515, M475, M525, M465, M495 / TEKTRO*
22-040-BLK	*SHIMANO M985, M785, M666*
22-043-BLK	*AVID X0 TRAIL*
22-707-BLK	*SRAM RED / RIVAL*
22-708-BLK	*AVID DB1, DB3, DB5*

DẦU THẮNG JETT

SKU : 54-015-OIL

Dầu thắng Jett Cycles tối ưu điểm sôi khô/ướt, loại bỏ độ ẩm và hơi nước không mong muốn trong khi vẫn duy trì một độ nhớt cực thấp cho hiệu suất thắng tốt nhất. Dầu khoáng thích hợp sử dụng trong tất cả hệ thống thắng dầu thủy lực xe đạp.

TƯƠNG THÍCH VỚI :

- Shimano, Tektro, Clarks M1/M2, Promax, và các hệ thống dầu thắng khác.
- Dung tích : 1000 ml
- Sản xuất tại Đài Loan

CHUÔNG & CÒI

CÒI XE BEATBOX

SKU : 61-003-RED

Hơn cả một chiếc còi xe!
Jett Beatbox như một chiếc loa xe đạp và không giống bất kỳ một chiếc còi xe nào khác. Với 4 loại âm thanh khác nhau thu hút trẻ em mọi lứa tuổi, được phủ lớp silicon chống xốc và bảo vệ dưới mọi điều kiện thời tiết.

CHỨC NĂNG:

- Âm thanh còi xe phong cách xưa
- Âm thanh súng lazer
- Âm thanh tiếng rồ ga xe máy
- Âm thanh tiếng còi báo động
- Lớp silicon bảo vệ dưới mọi điều kiện thời tiết.
- Kèm theo 2 pin AAA
- Bảo hành 90 ngày

ỐNG KHÍ

CO2

ỐNG KHÍ CO2 16 GRAM

SKU : 52-010-CO2 52-012-BOX (hộp/30 ống)

Ống khí nén nhỏ gọn trong lòng bàn tay

Với ống khí nén Co2 16g sẽ giúp bạn nhanh chóng bơm bánh và trở lại cuộc đua. Ống khí dạng răng vặn được sản xuất công nghiệp theo tiêu chuẩn và tương thích với tất cả đầu bơm Co2 chuyên dụng.

Liên hệ với đại lý ủy quyền gần nhất để được tư vấn.

CHỨC NĂNG:

- Lượng khí nén 16g
- Tương thích với tất cả đầu bơm Co2 chuyên dụng
- Bán lẻ từng ống hoặc hộp 30 ống
- Bảo hành 90 ngày
- Sản xuất tại Đài Loan

TRỤ SỞ CHÍNH

38 Raymondienne Street,
Tan Phu Ward, District 7, HCMC

HOTLINE

+84 28 541 65188

EMAIL

info@jettcycles.ca

Original Canadiana

jettcycles.ca